団体実戦競技　(9チーム)

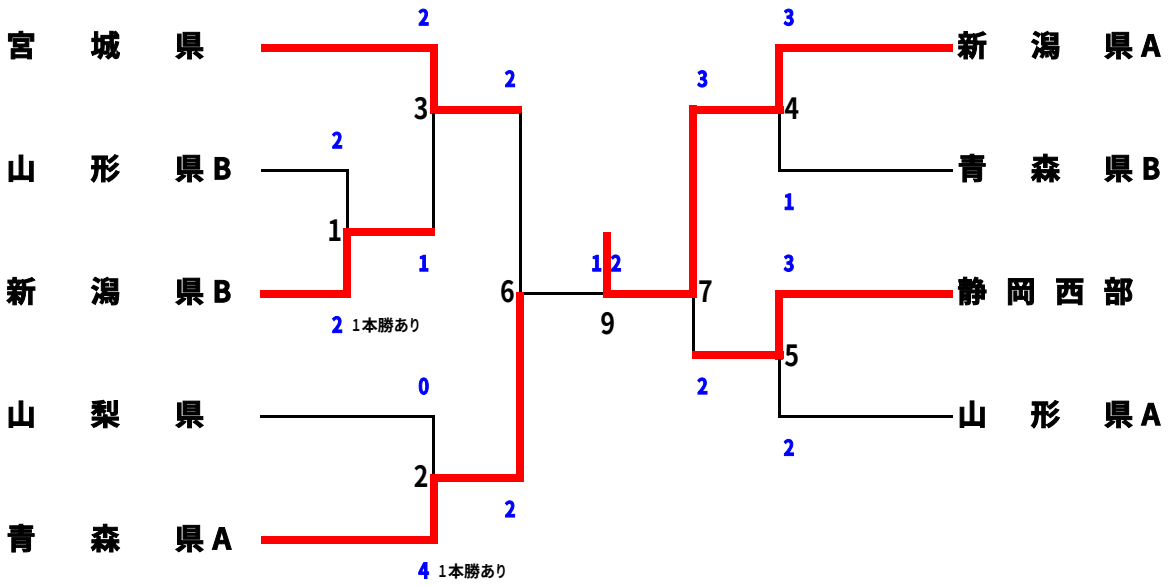

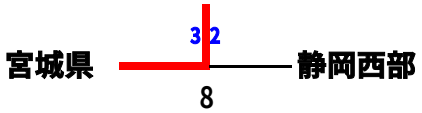

優勝	第2位	第3位	第4位
新潟県A	青森県A	宮城県	静岡西部