トーナメント表＜男子個人法形＞
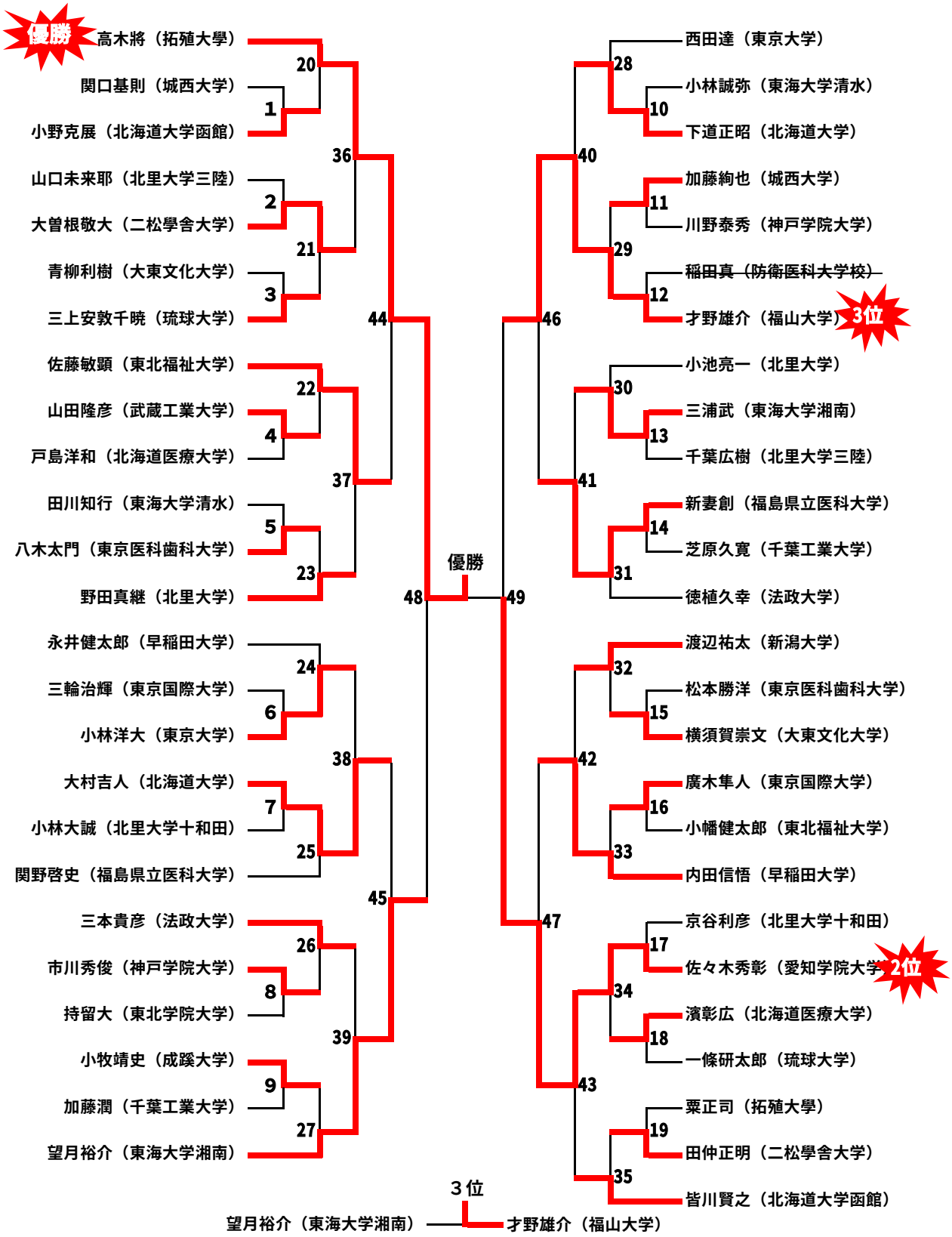
１・２回戦：転、３回戦：変、４回戦：捻、以降自由