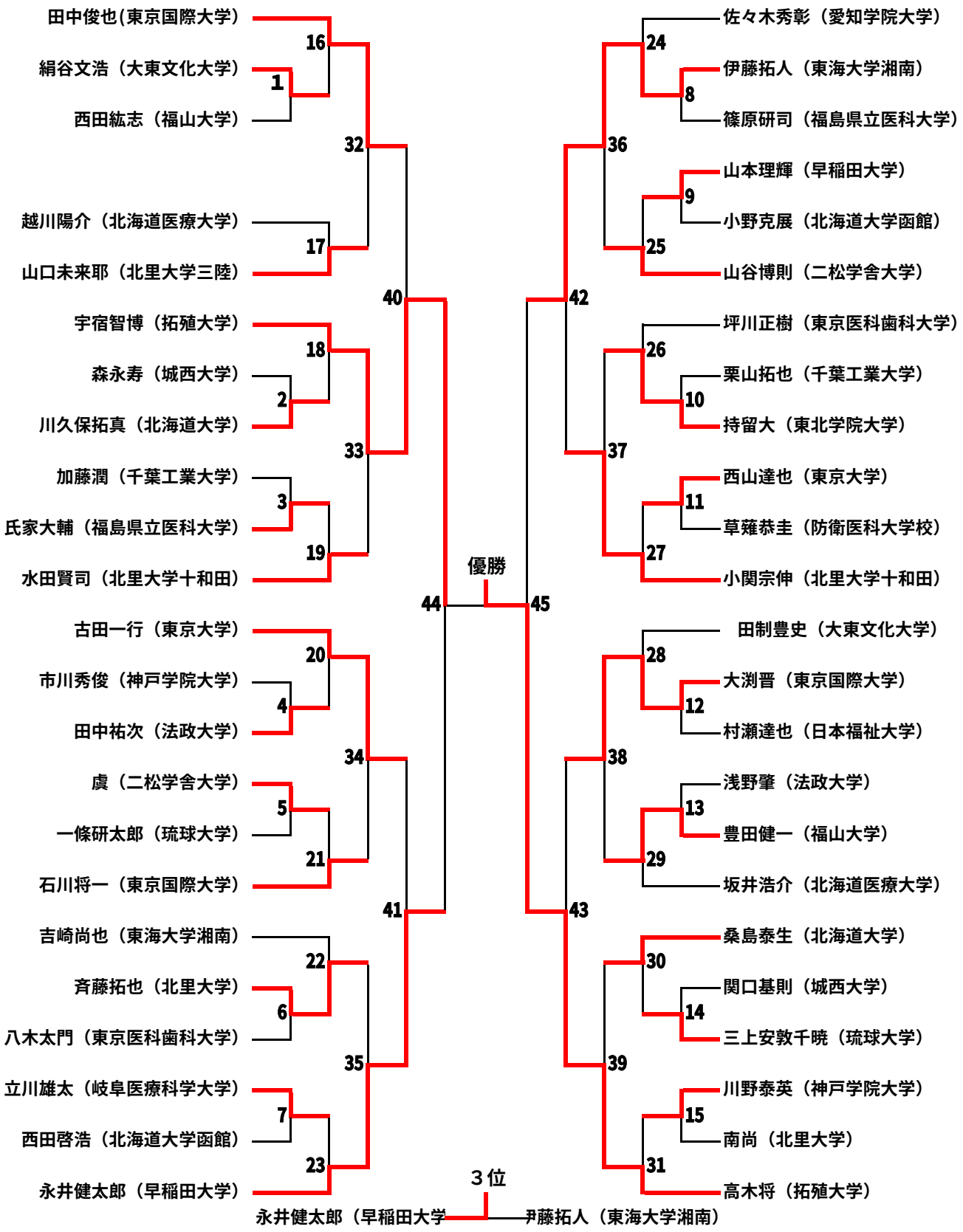トーナメント表＜男子個人実戦＞