女子個人実戦競技 21人

試合時間 2 分秒（三位決定戦決及び決勝は延長あり）
胴プロテクター着用厳守

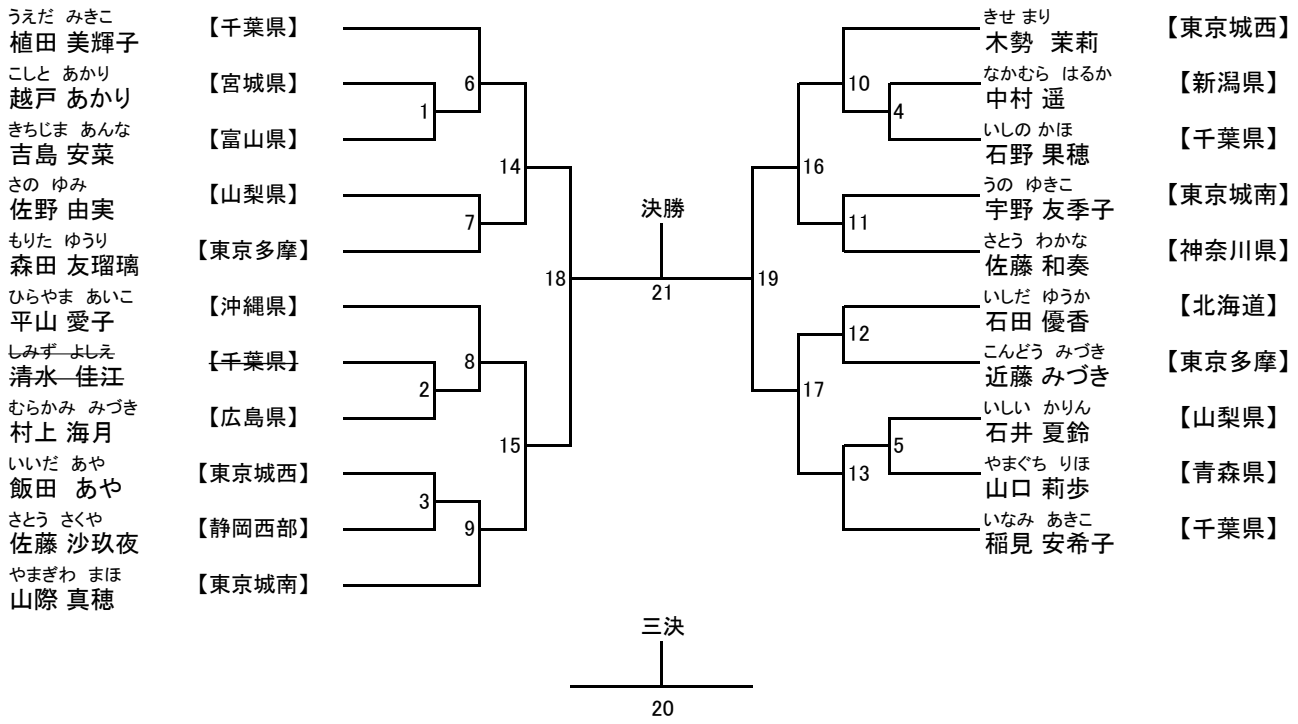

優勝	第2位	第3位	第4位