高校生　男子個人法形競技　16人

2級以上　・1.2回戦＝転体の法形 ・3回戦以降＝体から自由選択

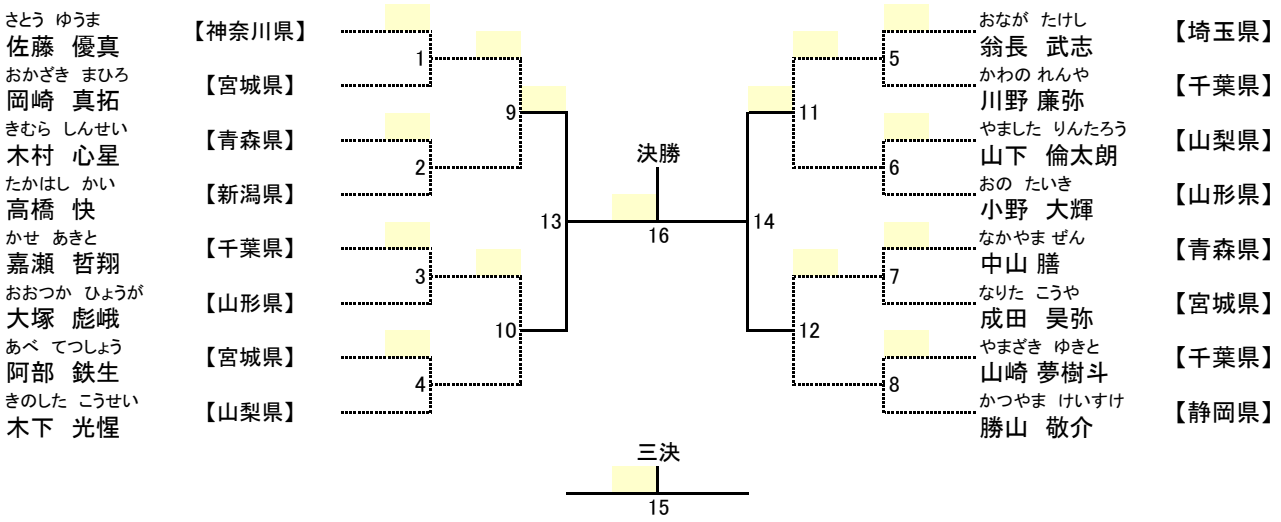

優勝	第2位	第3位	第4位