男子団体実戦（14チーム）

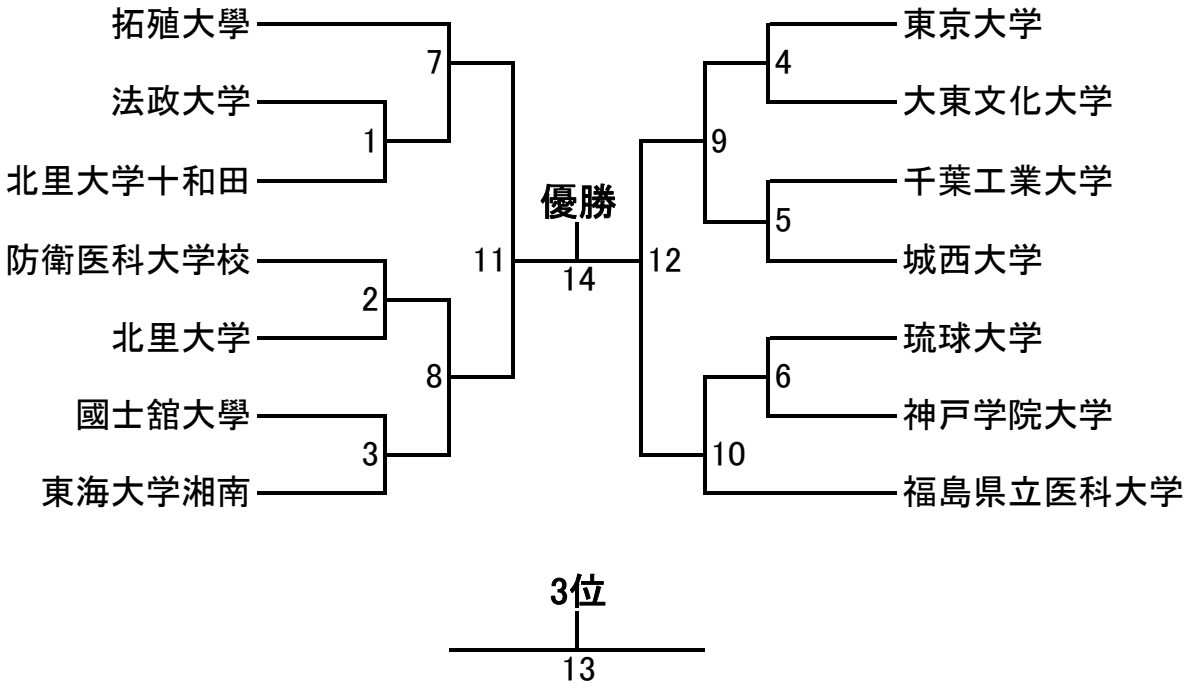

優勝	準優勝	3位	4位

女子団体実戦（8チーム）

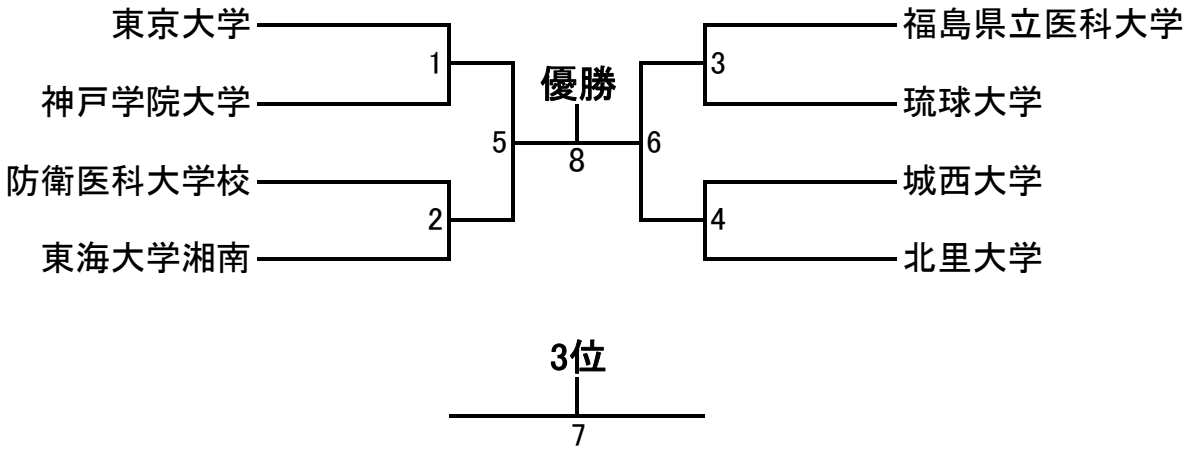

優勝	準優勝	3位	4位