トーナメント表＜女子個人法形＞
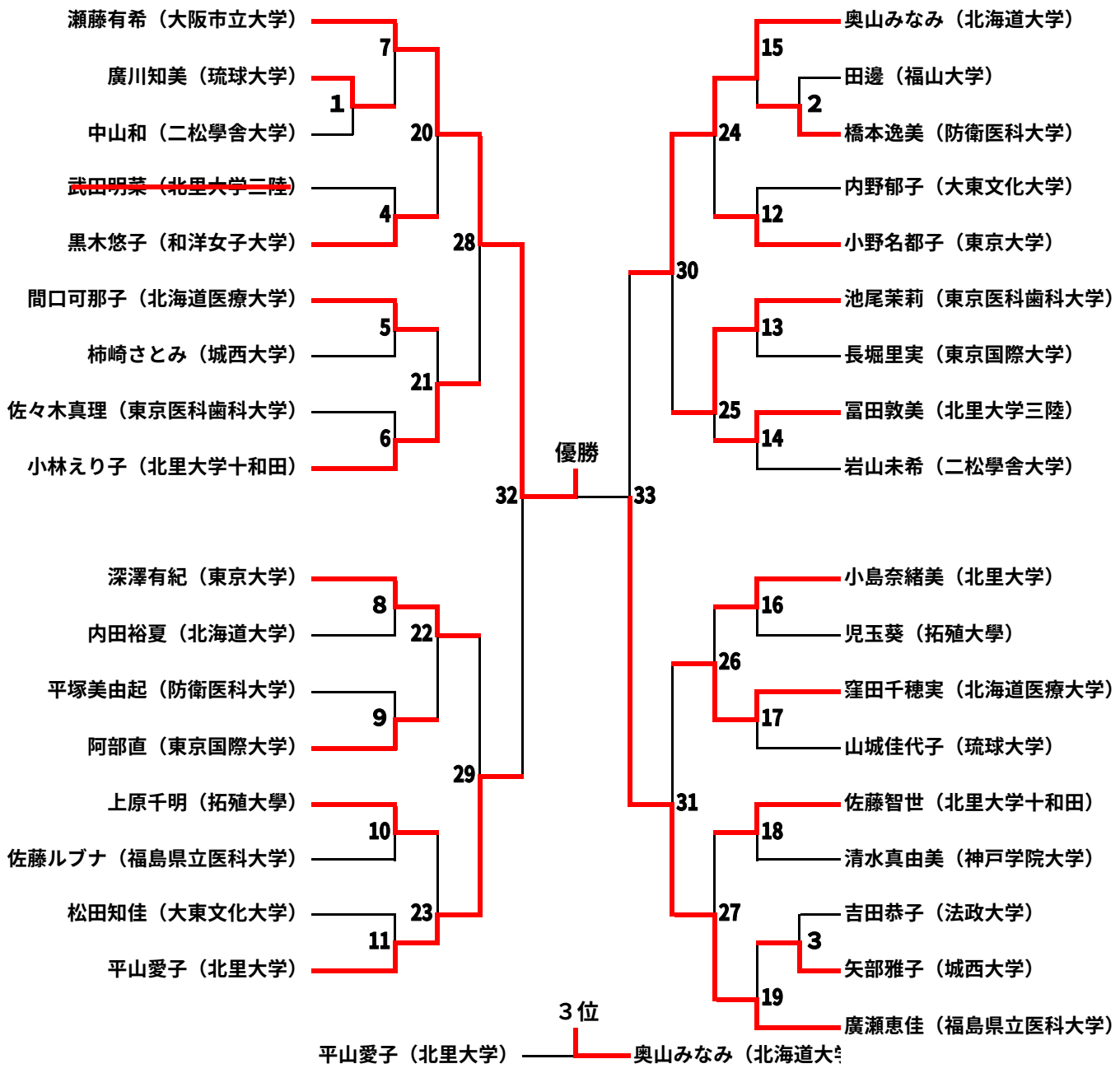
１・２回戦：旋、３回戦：転、以降自由